213331
HS-BE-R-MP-KK-M4
Ball head BEK-R70

- 承载能力至少 60 Nm（静态）
- 抗扭强度至少 8 Nm
- 校准范围：45°（倾斜）/ 360°（旋转）

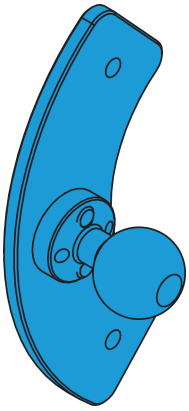

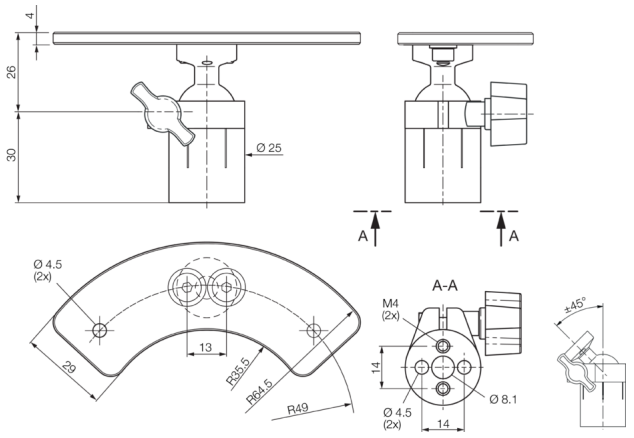

技术数据（典型）	
外壳尺寸	29 x 35 mm
外壳材料	铝
组件	Ball head BEK-R70
适合用于	环形光源 BE-R70…
产品系列	Z-UBT-KU-PH 产品支架
供货范围	转接板（BEK-R70), Ball head, 球座, 固定材料

更多信息 / 附件	https://www.di-soric.com/213331

© di-soric . 保留变更权 . 2024.07.16 . 侧 1 (1)