209821
CD 95
Câble de raccordement

- Anneau d'accouplement métallique solide
- Construction flexible des torons
- Bonnes propriétés d'isolation
- Indice de protection élevé

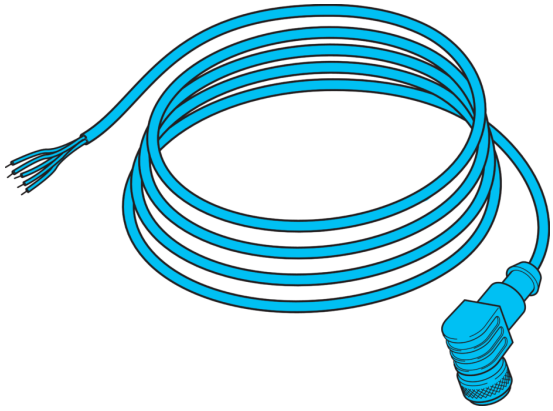

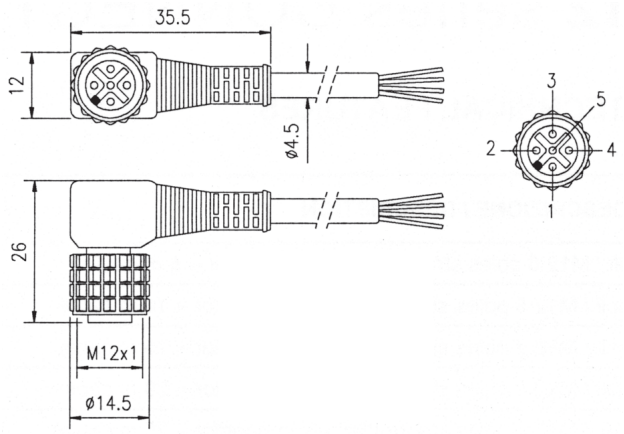

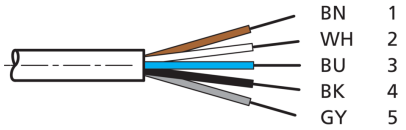

BK: noir
BN: marron
BU: bleu
GY: gris
WH: blanc

Fonction

Caractéristiques techniques (typ)	+20°C, 24 V DC
Longueur	5.000 mm
Filetage	M12
Matériau	PVC (Câble)
Principe de fonctionnement	Câble de raccordement
Conception	Extrémité de câble angulaire/ouverte
Particularités	Écrou métallique
Convient pour	SLB... et émetteur SLI...
Indice de protection	IP 67
Raccordement	Connecteur femelle, M12, 5 pôles (Extrémité libre)

Plus d'informations/d'accessoires	https://www.di-soric.com/209821