203680
AV4-UND/ODER
Boîtier de raccordement

- Fonction de commutation intégrée avec 4 opérateurs logiques ET/OU
- Capteurs avec 4 entrées M8/3 pôles
- 1 sortie M12/8 pôles
- 4 LED pour une lecture aisée du statut de commutation
- Boîtier robuste
- Indice de protection élevé IP 67

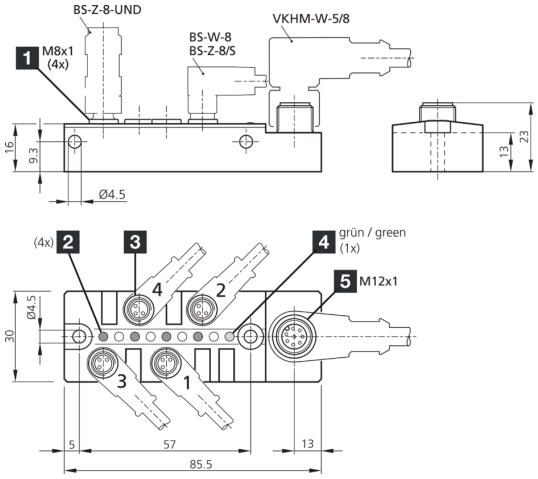

ANSCHLUSSSCHEMA siehe DOKUMENTE → **Beipackzettel** S. 2

CONNECTION DIAGRAM see DOCUMENTS → **Instruction leaflet** p. 2

SCHÉMA DE CONNEXION voir DOCUMENTS → **Notice d'utilisation** p. 2

1) 3 pôles
2) LED jaune
3) Emplacement
4) LED verte
5) 8 pôles

Fonction

Caractéristiques techniques (typ)	**+20°C, 24 V DC**
Intensité maximale admissible	300 mA (Par contact logique)
Tension de service	10 … 30 V DC
Matériau du boîtier	Plastique (Viton)
Classe de protection	III, utilisation en très basse tension de sécurité
Évaluation	ET/OU
Sortie de commutation	pnp (4x), pnp-OU 1x, pnp-ET 1x
Affichage	LED Vert - Voyant de fonctionnement, Jaune - Statut de commutation
Température ambiante de fonctionnement	-30 … +80 °C
Indice de protection	IP 67 (À un couple de serrage de 0,4 Nm)
Raccordement	Connecteur, M12, 8 pôles
Raccordement 2	Connecteur femelle, M8, 3 pôles (4x)

Plus d'informations/d'accessoires	**https://www.di-soric.com/203680**